Weitergabe sowie Vervielfältigung dieser Unterlage, Verwertung und Mitteilung ihres Inhalts sind nicht gestattet, soweit nicht ausdrücklich zugestanden. Zuwiderhandlungen verpflichten zu Schadensersatz. Alle Rechte für den Fall der Patentierung oder GM-Eintragung vorbehalten.

HBC-radiomatic GMBH

Copying of this document, and giving it to others and the use or communication of the contents thereof, are forbidden without express authority. Offenders are liable to the payment of damages. All rights are reserved in the event of the grant of patent or the registration of a utility model or design.

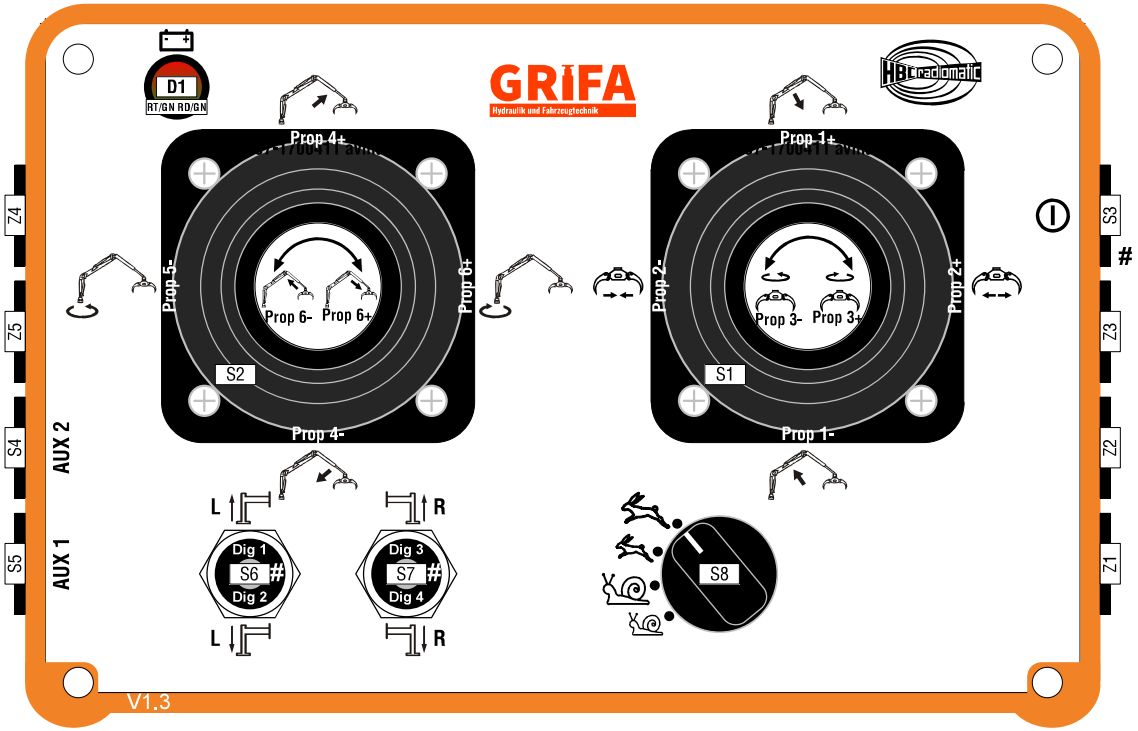

Start Sender /
Start transmitter

Pilotventil = Dig-Out 7

 # S6 und S7 funktionieren nur in Abhängigkeit von S3

Links / Left Seitenansicht / Side view Rechts / Right

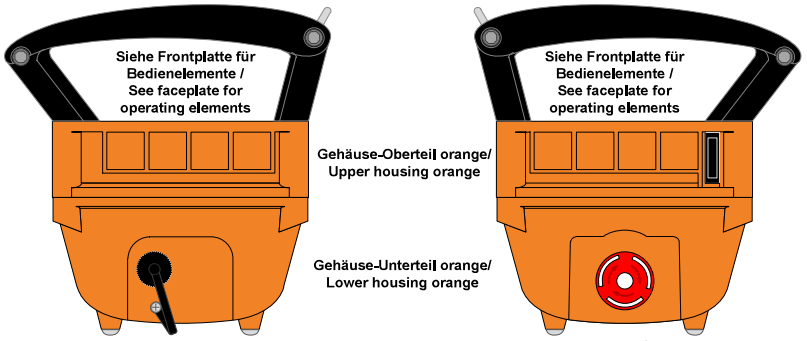

Kabeloption / Cable option

radiomatic® iLOG
NOT-STOP / E-STOP

Frontplatte / Faceplate	
Art / Type:	**Drucker**
Hintergrundfarbe:	**schwarz**
Background color:	**black**
Beschriftungsfarbe:	**weiß / farbig**
Label color:	**white / coloured**

CAD-Zeichnung, keine manuellen Änderungen
CAD drawing, no manual changes

Rev.	Änderung	Datum	Name	Genehmigt	
				Datum	09.05.2017
				Gezeichnet	avmar
				Geprüft	avae

Kunde: GRIFA -Griener Fahrzeugtechnik
Kommission: Testsystem
Bestellnummer: Herr Griener
Orig. | Ersetzt | Ersetzt durch

HBC-radiomatic GmbH
Haller-Straße 45-53
74564 Crailsheim

Sender / Transmitter
ADCON-Konfig.: 507_17_00411-rev_.sg1
iON-Konfig.:
iLOG-Konfig.: KSD10001

Zeichnung
Fabrikationsnummer: 507-1700411
Auftragsnummer: 21711052
V1.4
1 / 9 Bl.