rovatti pompe
Rovatti A. & Figli Pompe SpA
42042 FABBRICO (Reggio Emilia) - ITALIA
Tel. +39 0522 665000 Fax +39 0522 665020
E-mail info@rovatti.it - www.rovatti.it

TWINNER SYSTEM

Produktbeschreibung

T4K100/2E-TW [2.300 1/min]

	Pos. Nr.	Bezeichnung	Art.-Nr	Anz.	EP / €	GP / €
1		**Mehrstufige Pumpe mit hoch Gesamtförderhöhe**				
2		Kreiselpumpe: T4K100/2E-TW [2.300 1/min]		1	Prs.a. Anfr.	Prs.a. Anfr.
3		Pumpenkörper Horizontale Mehrstufige Kreiselpumpe mit Axiale Saugöffnung und Radiale einstellbar Drucköffnung. Pflichtpunkt Fördermenge : 1.750 l/min / Gesamtförderhöhe : 141,4 m Betriebsdaten der Pumpe Laufraddurchmesser : / Drehzahl : 2.300 1/min Förderstrom : 1.750 l/min / Förderhöhe : 141,4 m Wellenleistung P2 : 64,05 kW / Wirkungsgrad : 63,01 % Förderhöhe (Q = 0) : 152,4 m PTO min-1 : 550 / Getriebeübersetzung : 4,1 Fahrgestell : CT.4K Getriebegehäuse : Grauguss Zapfwelle : Einsatzstahl Zahnrad mit Zapfwelle : Einsatzstahl Welle Ritzel : Einsatzstahl Schleissring : Grauguss Saugkörper : Grauguss Laufrad : Grauguss Pumpengehäuse : Grauguss Max. Gehalt an Feststoffen : 40 g/m³ Max. Pumpwassertemperatur : 60 °C Max. Betriebsdauer bei Q=0 : 2 min				
4		Wellendichtung: Stopfbuchse		1		
5		Stopfbuchse : Synthetikfasern Twinner system® : Edelstahl				

rovatti pompe
Rovatti A. & Figli Pompe SpA
42042 FABBRICO (Reggio Emilia) - ITALIA
Tel. +39 0522 665000 Fax +39 0522 665020
E-mail info@rovatti.it - www.rovatti.it

TWINNER SYSTEM

Technische Daten

T4K100/2E-TW [2.300 1/min]

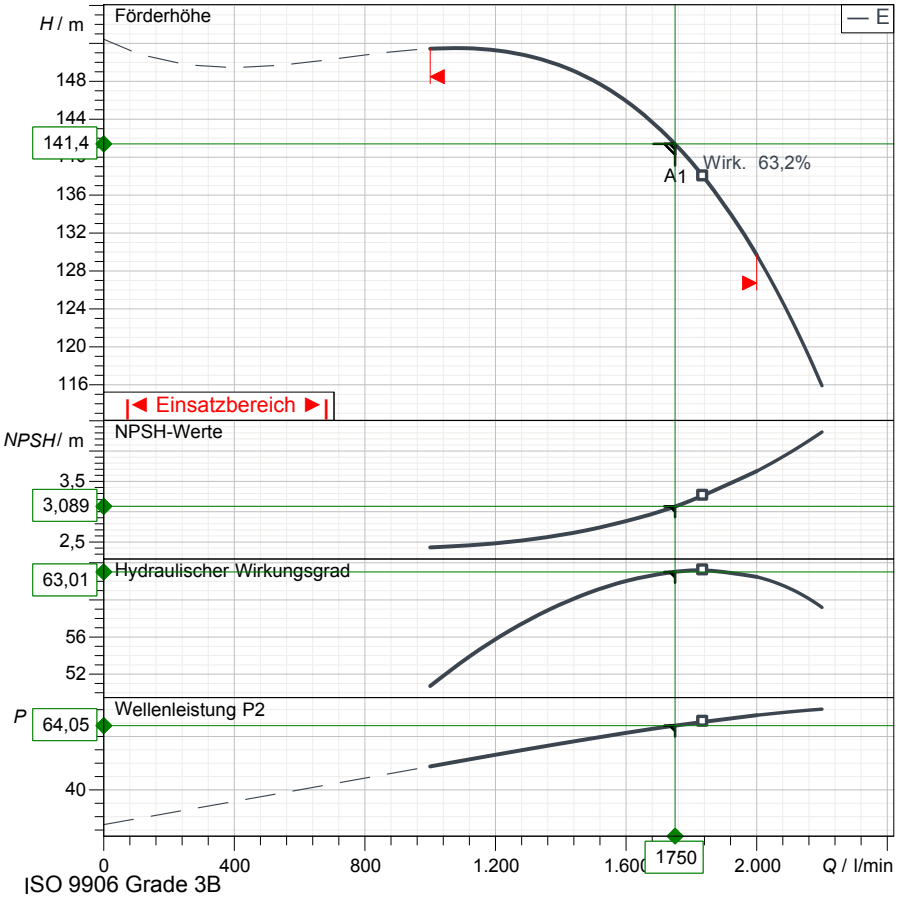

ISO 9906 Grade 3B

Betriebsdatenvorgabe	
Fördermenge	1.750 l/min
Gesamtförderhöhe	141,4 m
Fördergut	Reinstwasser
Aufstellungsart	<Einzelpumpe>

Betriebsdaten der Pumpe	
Bauart	T4K100/2E-TW [2.300 1/m
Laufrad Ø	
Drehzahl	2.300 1/min
Förderstrom	1.750 l/min
Förderhöhe	141 m
Wellenleistung P2	64 kW
Wirkungsgrad	63 %
Nullförderhöhe (Q=0)	152 m
Rückschlagventilverluste	

Koppeln	
Getriebeübersetzung	4,1
PTO	550 1/min
Fahrgestell	CT.4K
Drei-Punkt-Aufhängung	

Einsatzbedingungen	
Max. Starts/Stunde	
Max. Betriebsdauer bei Q=0	2 min
Max. Gehald an Feststoffen	40 g/m³
Max. Temperatur der gepumpten Flüssigkeit	60 °C
Max. Dichte	998 kg/m³
Max. Viskosität	1 mm²/s

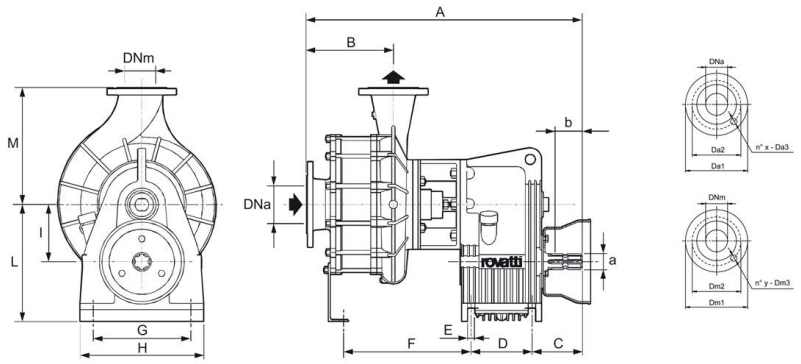

Abmessungen in				mm	Gesamtgewicht	162 kg
a	1"3/4	Da3	18	G	270	
A	689	Dm1	200	H	300	
b	65	Dm2	160	I	140	
B	237	Dm3	18	L	277	
C	123	DNa	100	M	330	
D	150	DNm	80	x	8	
Da1	220	E	18	y	8	
Da2	180	F	311			

Werkstoffe	
Getriebegehäuse	Grauguss
Zapfwelle	Einsatzstahl
Zahnrad mit Zapfwelle	Einsatzstahl
Welle Ritzel	Einsatzstahl
Schleissring	Grauguss
Saugkörper	Grauguss
Laufrad	Grauguss
Pumpengehäuse	Grauguss

Wellendichtung	
Stopfbuchse	Synthetikfasern
Twinner system®	Edelstahl

rovatti pompe
Rovatti A. & Figli Pompe SpA
42042 FABBRICO (Reggio Emilia) - ITALIA
Tel. +39 0522 665000 Fax +39 0522 665020
E-mail info@rovatti.it - www.rovatti.it

Kennlinien

T4K100/2E-TW [2.300 1/min]

Leistungsbereich				
Drehzahl		2.300 1/min	Dichte	998 kg/m³
Förderstrom	Min.	1.000 l/min	Viskosität	1 mm²/s
	Max.	2.000 l/min	Temperatur	20 °C
Wirkungsgrad	Max.	1.840 l/min	Toleranzen	ISO 9906 Grade 3B

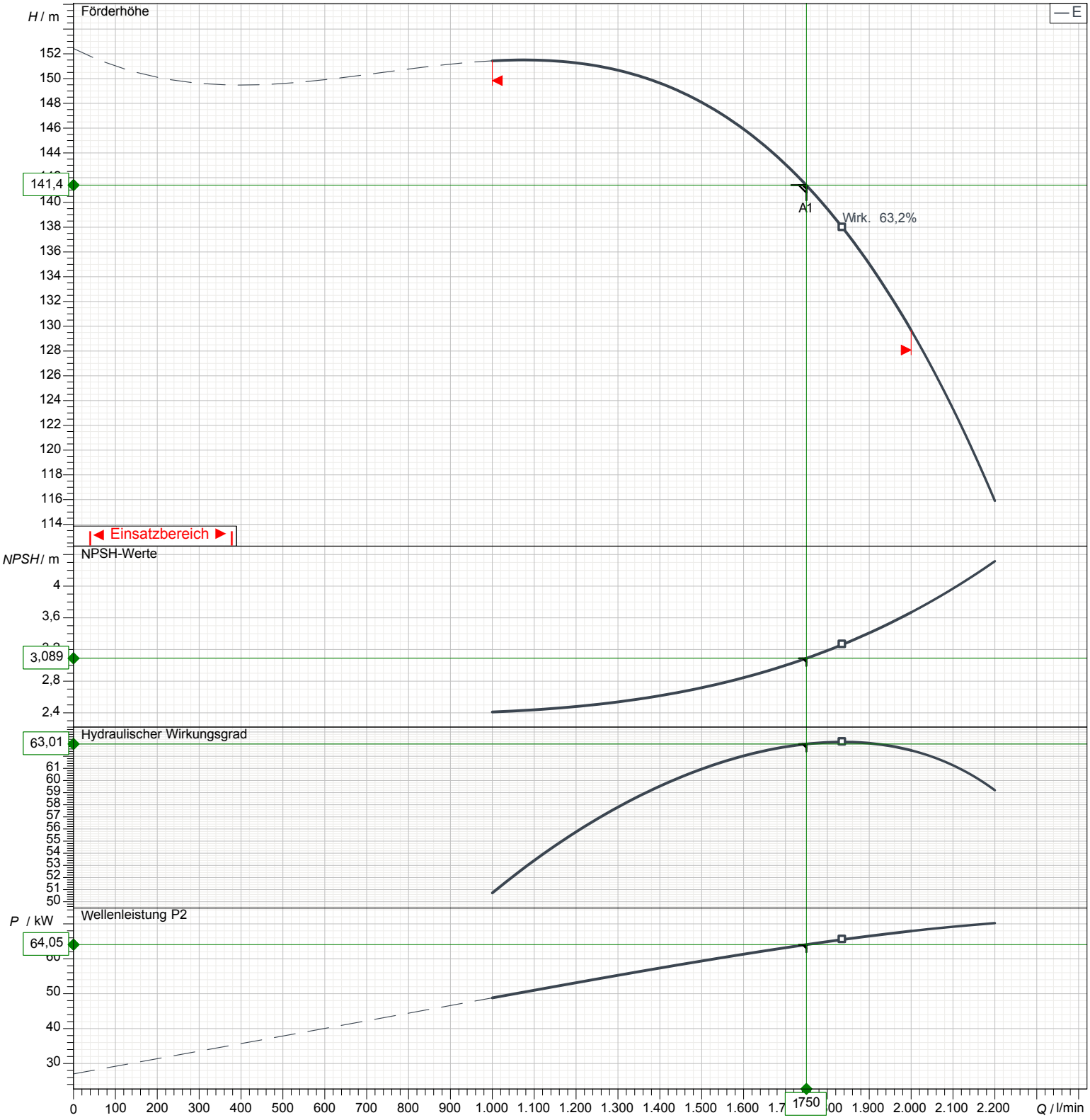

rovatti pompe
Rovatti A. & Figli Pompe SpA
42042 FABBRICO (Reggio Emilia) - ITALIA
Tel. +39 0522 665000 Fax +39 0522 665020
E-mail info@rovatti.it - www.rovatti.it

TWINNER SYSTEM

Aufstellvarianten

T4K100/2E-TW [2.300 1/min]

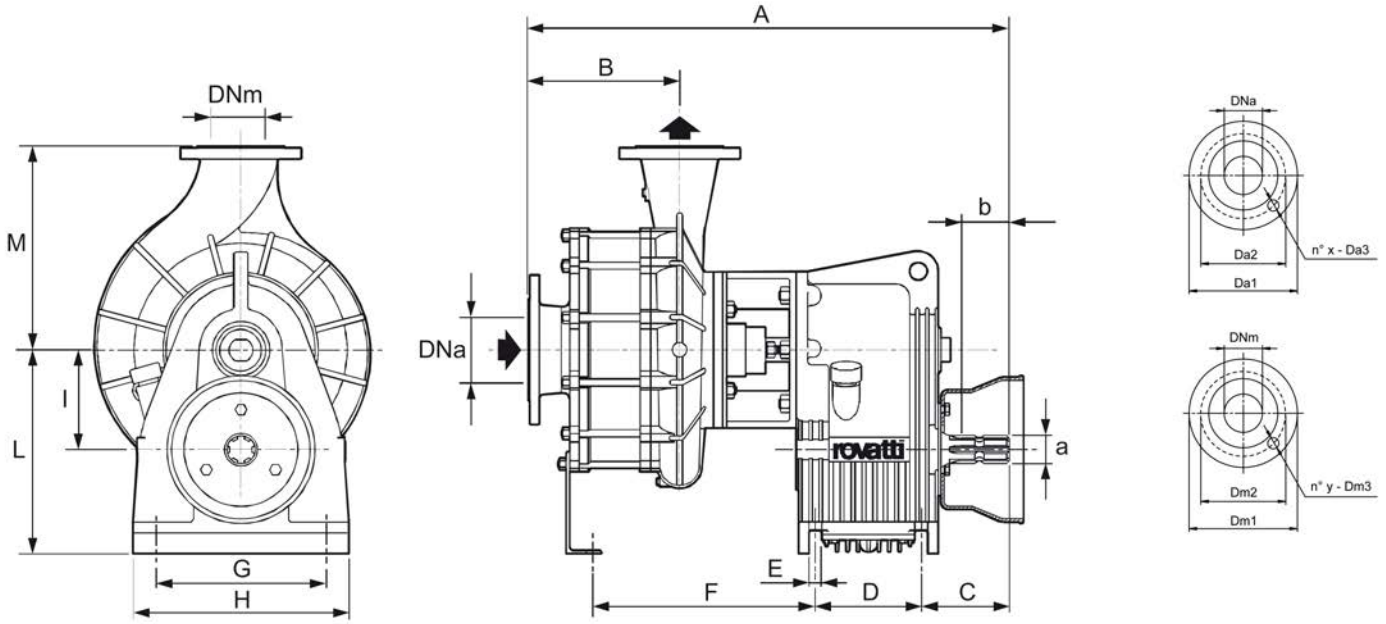

Gesamtgewicht	162 kg				Abmessungen in mm
a	1"3/4	x	8		
A	689	y	8		
b	65				
B	237				
C	123				
D	150				
Da1	220				
Da2	180				
Da3	18				
Dm1	200				
Dm2	160				
Dm3	18				
DNa	100				
DNm	80				
E	18				
F	311				
G	270				
H	300				
I	140				
L	277				
M	330				